DETALHAMENTO DE MOBILIÁRIO

CENTRO MUNICIPAL DE ATENDIMENTO EDUCACIONAL ESPECIALIZADO - CMAEE
SECRETARIA DE ADMINISTRAÇÃO, PLANEJAMENTO E FINANÇAS

TÍTULO
MÓVEIS CMAEE
E SEC ADM

PROJETO
MÓVEIS CMAEE
E SEC ADM

LOCAL
R. Luís Meneguzzi, 168
Pte. Alta do Norte

DATA
12/ fev / 26

REVISÃO
MARCENARIA - R01

ESCALA
INDICADA

RESPONSÁVEL TÉCNICO PROJETO
ISABELLA ERIG OMIZZOLO
ARQUITETA E URBANISTA
CAU A253597-1

CONTATO
arquiteta@pmpan.sc
Rua João da Silva
Calomeno n° 243
(49) 3254-1171
CNPJ 95.991.287/0001-75
PONTE ALTA DO
NORTE/SC

Detalhamento de mobiliário

A3-1

AMBIENTE	DESCRIÇÃO	DIMENSÕES (CxLxH)	QTD	MDF	PUXADOR	PÁGINA
Cozinha	Móvel tipo bancada para pia e cooktop, com granito itaúnas incluso, com armários inferiores, superiores (aéreos), torre de fornos e nicho para geladeira. Incluir compra e instalação da cuba em inox.	Bancada 01 – 270x60x93cm Aéreo 01 – 270x30x65cm Bancada 02 – 220x60x93cm Aéreo 02 – 280x60/30x65cm	1UN	MDF ALECRIM MDF NOGEL CHAMPAGNE 6mm - fundo 15mm - estrutura/gavetas/portas 30mm - prateleiras Interno branco	Perfil puxador de alumínio 15mm.	3,4 e 5
Lavanderia	Móvel tipo bancada para tanque, com granito itaúnas incluso, com armários inferiores, superiores (aéreos) e depósito vertical. Incluir compra e instalação de tanque em inox.	Bancada 01 - 230x35/60x93cm 50x35x215cm Aéreo 01 - 280x35x65cm	1UN	MDF ALECRIM MDF NOGEL CHAMPAGNE 6mm - fundo 15mm - estrutura/gavetas/portas 30mm - prateleiras Interno branco	Perfil puxador de alumínio 15mm; Puxador de cava circular diâmetro de 3cm.	6 e 7
Banheiro	Balcão de armazenamento com portas de correr.	210x50x90cm	1UN	MDF ALECRIM MDF FOG 6mm - fundo 15mm - estrutura/gavetas/portas 30mm - prateleiras Interno branco	Portas de correr com perfil puxador de alumínio 15mm vertical lateral	8
Recepção	Painel para TV com mesa infantil, gavetas inferiores e prateleiras (tipo estante).	Painel - 260x45x250cm Estantes - 100x45x250cm	1UN	MDF ALECRIM MDFAREIA MDF ROSA MILKSHAKE MDF BRANCO 6mm - fundo 15mm - estrutura/gavetas/portas 30mm - prateleiras Interno branco	Puxador de cava circular diâmetro de 3cm.	9 e 10
Recepção	Balcão para atendimento, com letreiro de identificação em inox.	150x60x85cm	1UN	MDF FOG MDF NOGEL CHAMPAGNE 6mm - fundo 15mm - estrutura/gavetas/portas 30mm - prateleiras Interno branco	---	11
Salas de atendimento individuais	Nichos para arquivo de jogos/brinquedos.	150x40x70cm	3UN	MDF ALECRIM MDF FOG MDF ALECRIM 6mm - fundo 15mm - estrutura/gavetas/portas 30mm - prateleiras	---	12
Salas de atendimento individuais	Gaveteiro móvel.	50x40x60cm	6UN	MDF FOG 6mm - fundo 15mm - estrutura/gavetas/portas 30mm - prateleiras Interno branco	Cava 45º superior	13
Sala de fisioterapia	Nichos individuais para parede.	30x18x30cm	3UN	MDF ALECRIM MDF AREIA MDF MILKSHAKE 6mm - fundo 15mm - estrutura/gavetas/portas 30mm - prateleiras	---	14
Recepção Sec. Adm/Planejamento/Fi	Balcão para atendimento, com letreiro de identificação em inox.	150x60x85cm	1UN	MDF FOG MDF NOGEL CHAMPAGNE 6mm - fundo 15mm - estrutura/gavetas/portas 30mm - prateleiras Interno branco	---	15

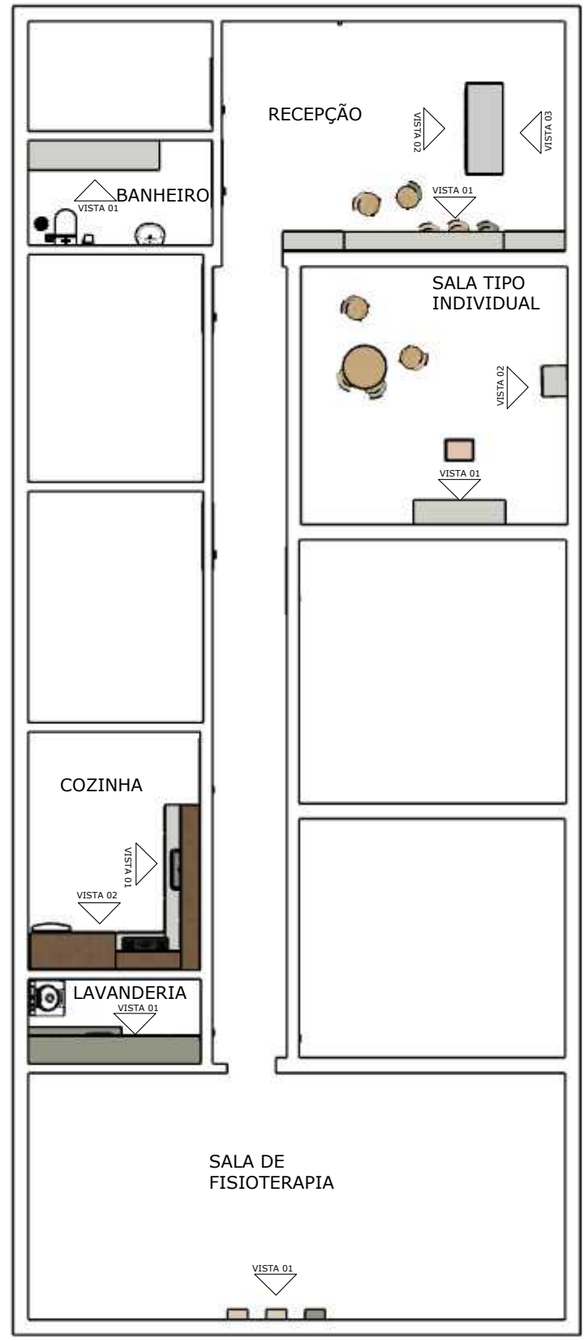

NOTA 01: CONFERIR MEDIDAS NO LOCAL;
NOTA 02: OS MDFS ESPECIFICADOS PODERÃO SER SUBSTITUÍDOS POR MARCA SIMILAR, ENTRETANTO, SEM ALTERAÇÃO DAS CORES INDICADAS;
NOTA 03: REALIZAR AS ADAPTAÇÕES NECESSÁRIAS JUNTAMENTE COM A FISCAL.
NOTA 04: PREVER ESPAÇO DE VENTILAÇÃO POSTERIOR AOS ELETRODOMÉSTICOS;
NOTA 05: CONFERIR ESPECIFICAÇÕES DOS ELETRODOMÉSTICOS DURANTE MEDIÇÕES INICIAIS.

PONTE ALTA DO NORTE
30-03 1992

TÍTULO
MÓVEIS CMAEE
E SEC ADM

PROJETO
MÓVEIS CMAEE
E SEC ADM

LOCAL
R. Luís Meneguzzi, 168
Pte. Alta do Norte

DATA
12/ fev / 26

REVISÃO
MARCENARIA - R01

ESCALA
INDICADA

RESPONSÁVEL TÉCNICO PROJETO
ISABELLA ERIG OMIZZOLO
ARQUITETA E URBANISTA
CAU A253597-1

CONTATO
arquiteta@pmpan.sc
Rua João da Silva
Calomeno n° 243
(49) 3254-1171
CNPJ 95.991.287/0001-75
PONTE ALTA DO
NORTE/SC

Resumo Móveis

DETALHAMENTO DE MARCENARIA
COZINHA - PLANTA E VISTAS

NOTA 01: CONFERIR MEDIDAS NO LOCAL;
NOTA 02: REALIZAR AS ADAPTAÇÕES NECESSÁRIAS JUNTAMENTE COM A FISCAL.

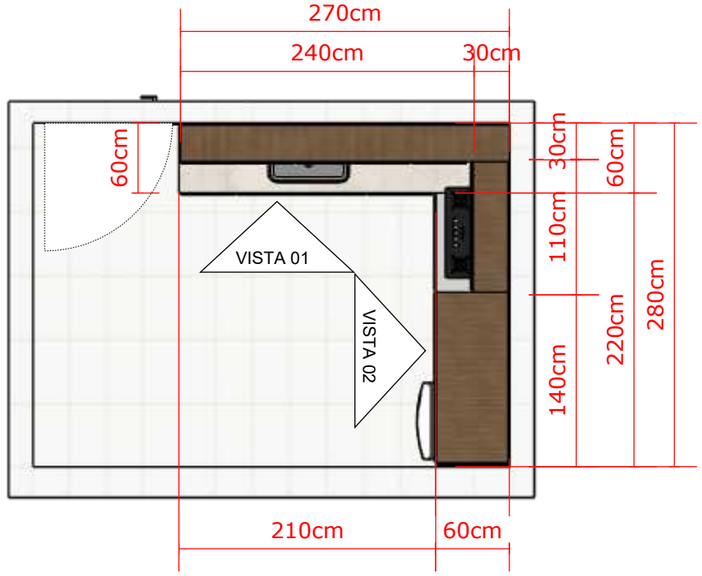

PLANTA BAIXA COZINHA
ESCALA 1:50

MDFS	
FUNDO 6mm	MDF NOGEL CHAMPAGNE
ESTRUTURA, PORTAS E GAVETAS 15mm	MDF ALECRIM
PRATELEIRAS 30mm	MDF NOGEL CHAMPAGNE

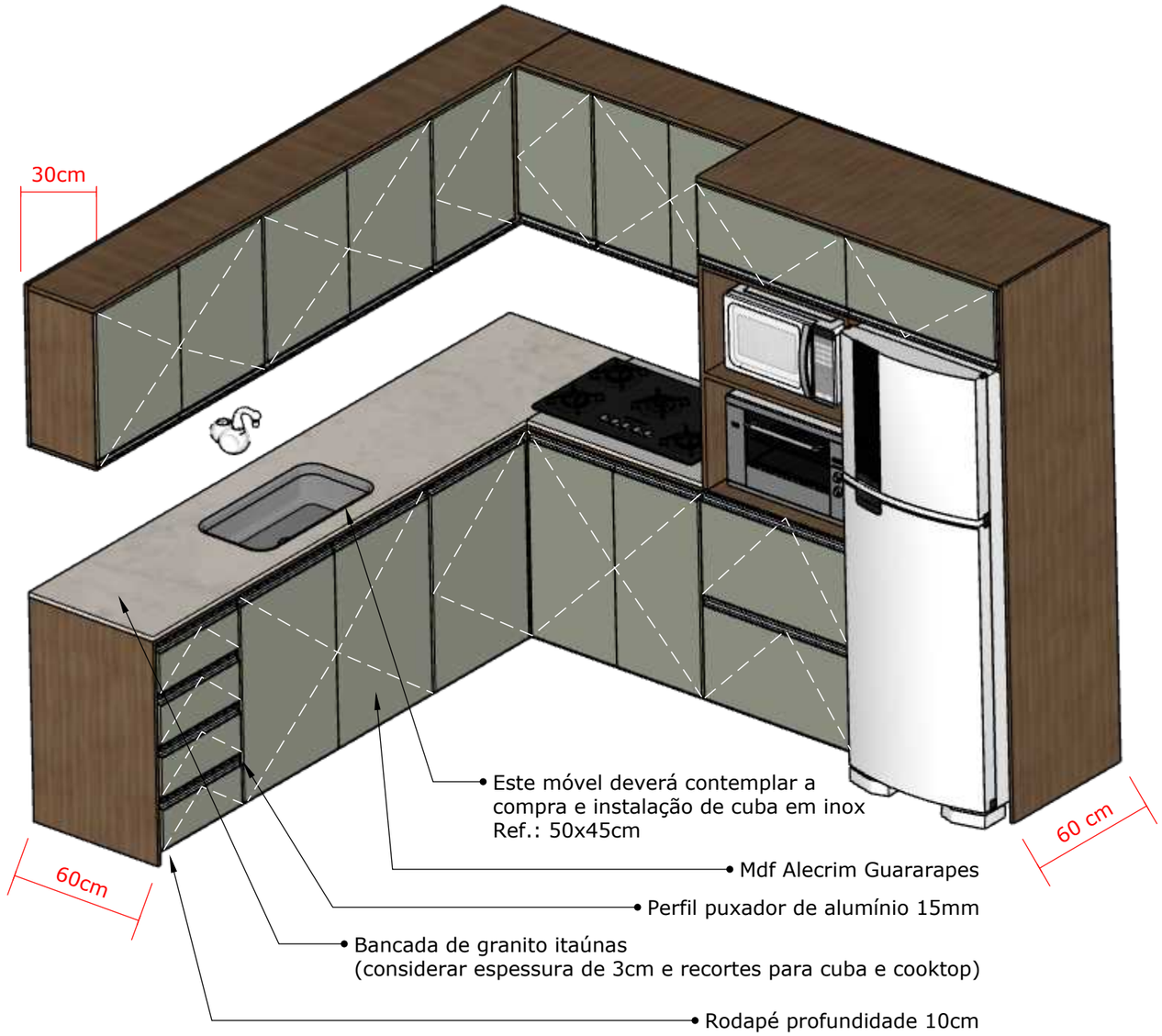

PERSPECTIVA ISOMÉTRICA - COZINHA
ESCALA 1:20

TÍTULO
MÓVEIS CMAEE
E SEC ADM

PROJETO
MÓVEIS CMAEE
E SEC ADM

LOCAL
R. Luís Meneguzzi, 168
Pte. Alta do Norte

DATA
12/ fev / 26

REVISÃO
MARCENARIA - R01

ESCALA
INDICADA

RESPONSÁVEL TÉCNICO PROJETO
ISABELLA ERIG OMIZZOLO
ARQUITETA E URBANISTA
CAU A253597-1

CONTATO
arquiteta@pmpan.sc
Rua João da Silva
Calomeno n° 243
(49) 3254-1171
CNPJ 95.991.287/0001-75
PONTE ALTA DO
NORTE/SC

Planta e 3D - cozinha

A3-3

DETALHAMENTO DE MARCENARIA
COZINHA - VISTA 01

NOTA 01: CONFERIR MEDIDAS NO LOCAL;
NOTA 02: REALIZAR AS ADAPTAÇÕES NECESSÁRIAS JUNTAMENTE COM A FISCAL.

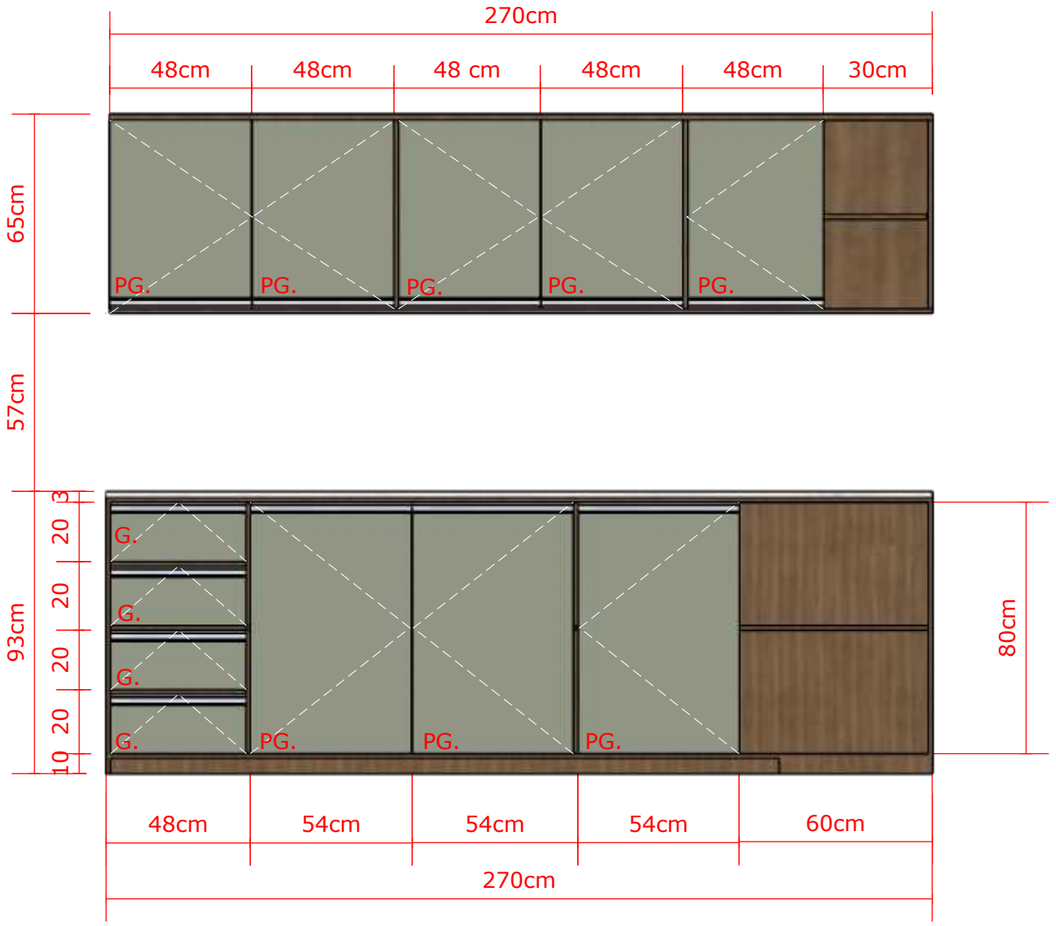

ARMÁRIO 01 - VISTA FRONTAL - COM PORTAS
ESCALA 1:20

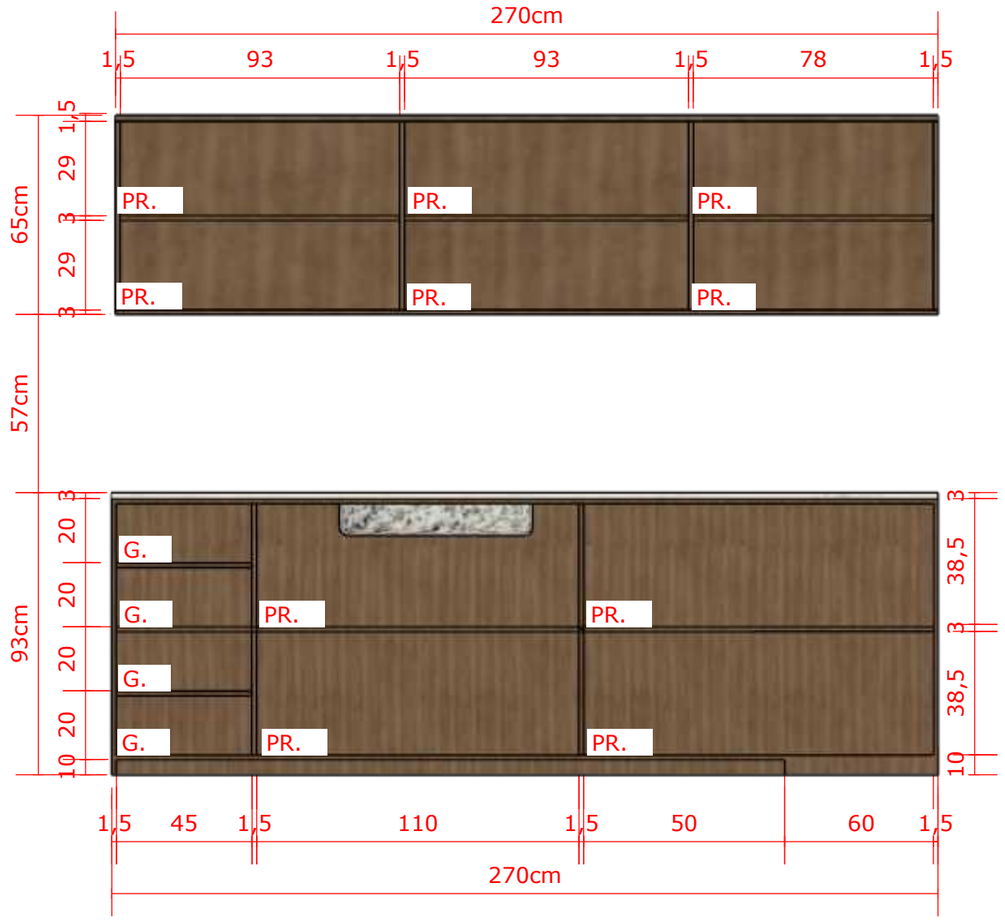

ARMÁRIO 01 - VISTA FRONTAL - SEM PORTAS
ESCALA 1:20

LEGENDA	
B.	BASCULANTE
G.	GAVETA
GT.	GAVETÃO
N.	NICHO
PC.	PORTA CORRER
PG.	PORTA GIRO
PR.	PRATELEIRA

TÍTULO
MÓVEIS CMAEE
E SEC ADM

PROJETO
MÓVEIS CMAEE
E SEC ADM

LOCAL
R. Luís Meneguzzi, 168
Pte. Alta do Norte

DATA
12/ fev / 26

REVISÃO
MARCENARIA - R01

ESCALA
INDICADA

RESPONSÁVEL TÉCNICO PROJETO
ISABELLA ERIG OMIZZOLO
ARQUITETA E URBANISTA
CAU A253597-1

CONTATO
arquiteta@pmpan.sc
Rua João da Silva
Calomeno n° 243
(49) 3254-1171
CNPJ 95.991.287/0001-75
PONTE ALTA DO
NORTE/SC

Vista 01 - Armário 01
cozinha

A3-4

DETALHAMENTO DE MARCENARIA
COZINHA - VISTA 02
NOTA 01: CONFERIR MEDIDAS NO LOCAL;
NOTA 02: REALIZAR AS ADAPTAÇÕES NECESSÁRIAS JUNTAMENTE COM A FISCAL;
NOTA 03: PREVER ESPAÇO DE VENTILAÇÃO POSTERIOR AOS ELETRODOMÉSTICOS;
NOTA 04: CONFERIR ESPECIFICAÇÕES DOS ELETRODOMÉSTICOS DURANTE MEDIÇÕES INICIAIS.

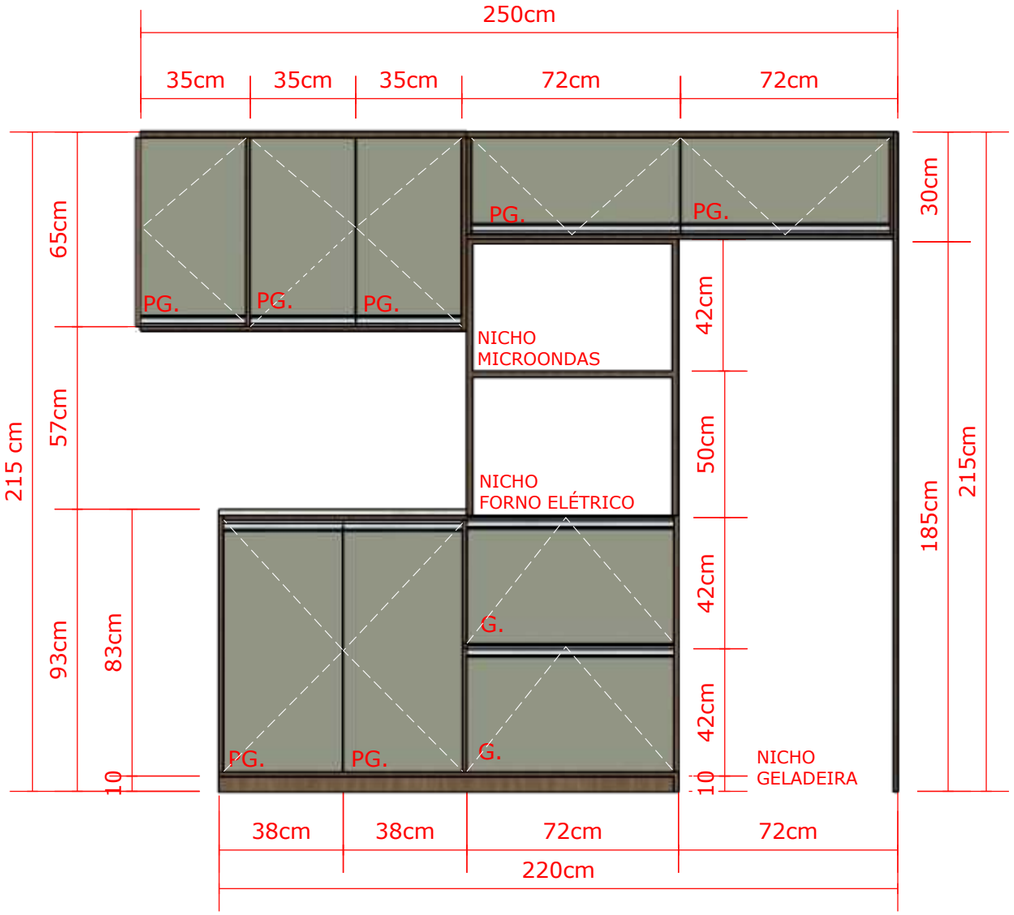

ARMÁRIO 02 - VISTA FRONTAL COM PORTAS
ESCALA 1:20

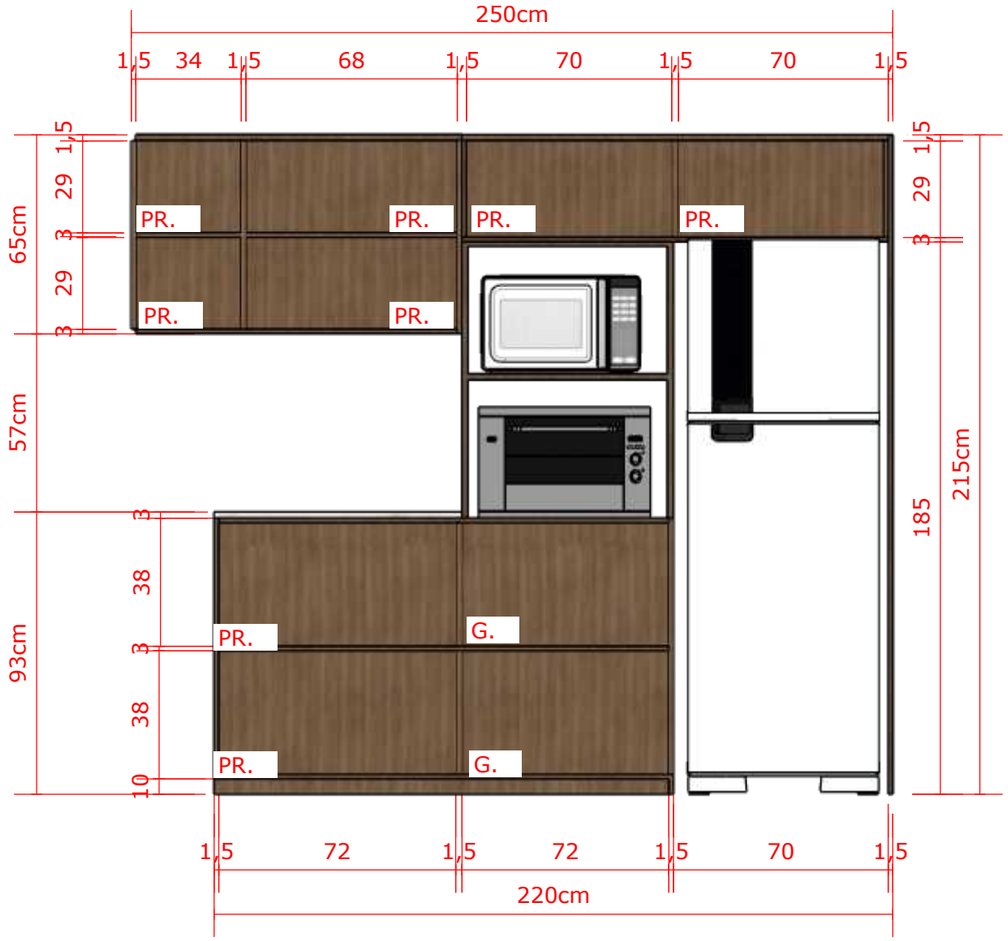

ARMÁRIO 02 - VISTA FRONTAL SEM PORTAS
ESCALA 1:20

LEGENDA	
B.	BASCULANTE
G.	GAVETA
GT.	GAVETÃO
N.	NICHO
PC.	PORTA CORRER
PG.	PORTA GIRO
PR.	PRATELEIRA

PONTE ALTA DO NORTE
30-03 1992

TÍTULO
MÓVEIS CMAEE
E SEC ADM

PROJETO
MÓVEIS CMAEE
E SEC ADM

LOCAL
R. Luís Meneguzzi, 168
Pte. Alta do Norte

DATA
12/ fev / 26

REVISÃO
MARCENARIA - R01

ESCALA
INDICADA

RESPONSÁVEL TÉCNICO PROJETO
ISABELLA ERIG OMIZZOLO
ARQUITETA E URBANISTA
CAU A253597-1

CONTATO
arquiteta@pmpan.sc
Rua João da Silva
Calomeno n° 243
(49) 3254-1171
CNPJ 95.991.287/0001-75
PONTE ALTA DO
NORTE/SC

Vista 02 - Armário 02
cozinha

A3-5

DETALHAMENTO DE MARCENARIA
LAVANDERIA - PLANTA E VISTAS

NOTA 01: CONFERIR MEDIDAS NO LOCAL;
NOTA 02: REALIZAR AS ADAPTAÇÕES NECESSÁRIAS JUNTAMENTE COM A FISCAL;
NOTA 03: PREVER ESPAÇO DE VENTILAÇÃO POSTERIOR AOS ELETRODOMÉSTICOS;
NOTA 04: CONFERIR ESPECIFICAÇÕES DOS ELETRODOMÉSTICOS DURANTE MEDIÇÕES INICIAIS.

LEGENDA	
B.	BASCULANTE
G.	GAVETA
GT.	GAVETÃO
N.	NICHO
PC.	PORTA CORRER
PG.	PORTA GIRO
PR.	PRATELEIRA

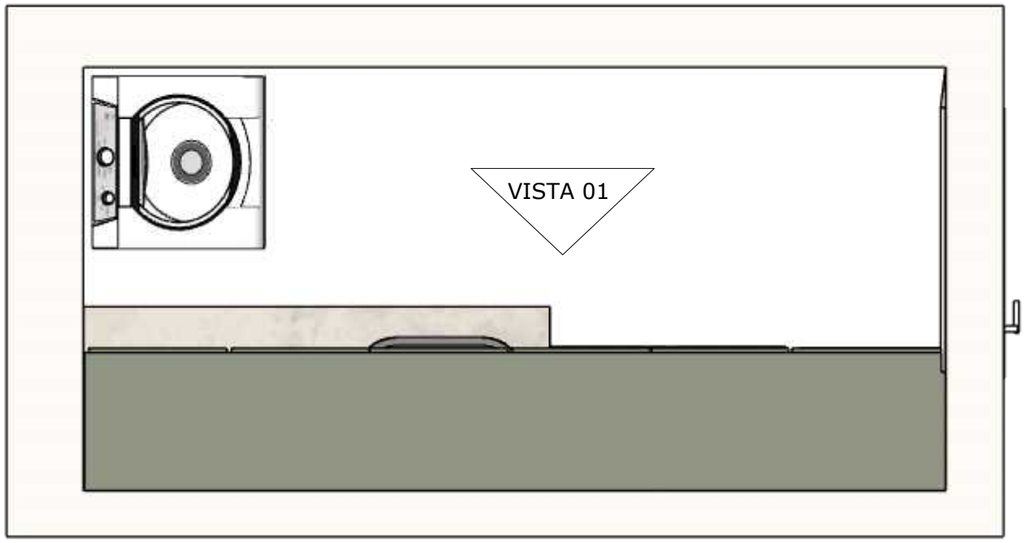

PLANTA BAIXA LAVANDERIA
ESCALA 1:20



ARMÁRIO 01 - VISTA SUPERIOR
ESCALA 1:20

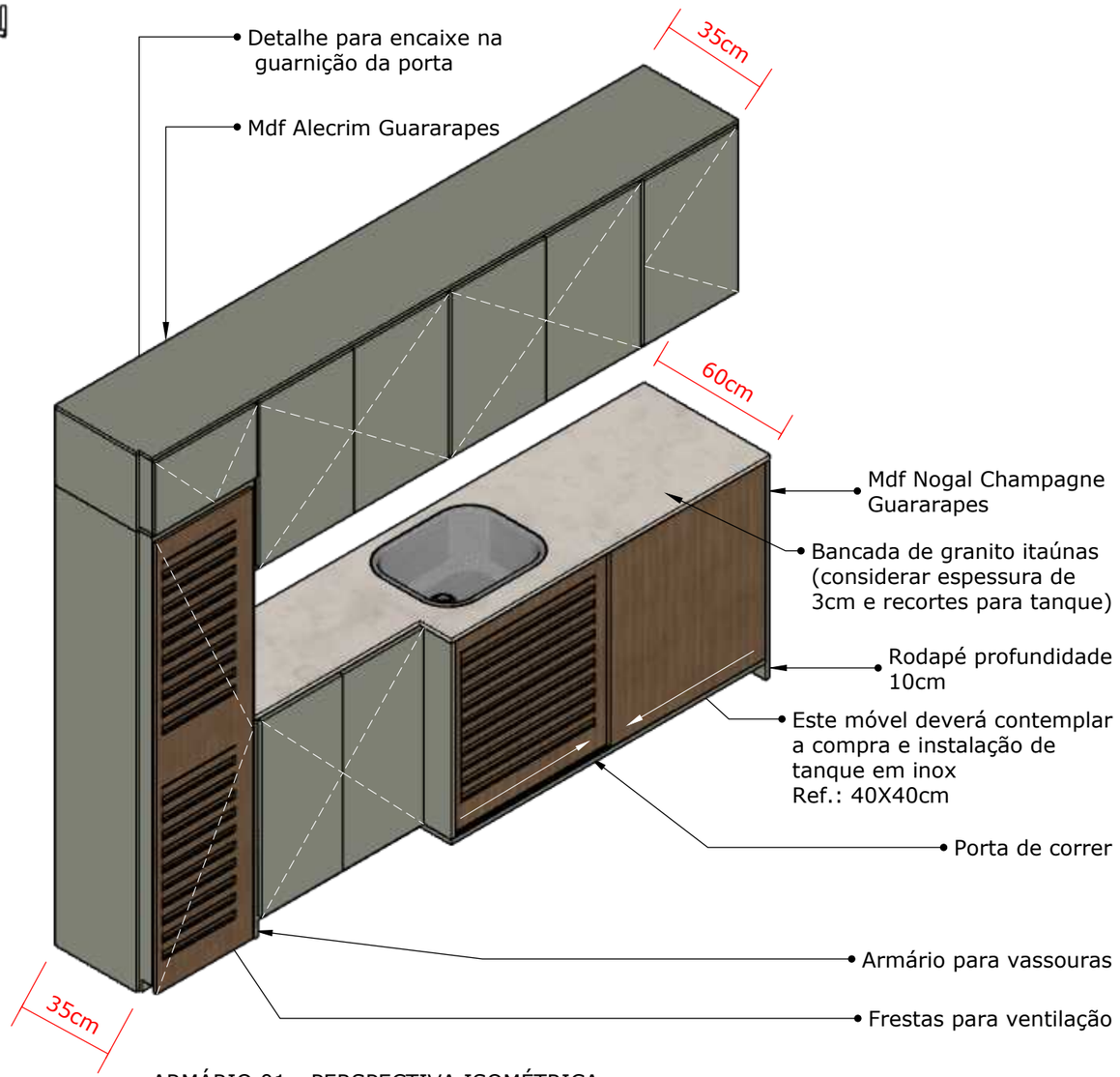

ARMÁRIO 01 - PERSPECTIVA ISOMÉTRICA
ESCALA 1:20

TÍTULO
MÓVEIS CMAEE
E SEC ADM

PROJETO
MÓVEIS CMAEE
E SEC ADM

LOCAL
R. Luís Meneguzzi, 168
Pte. Alta do Norte

DATA
12/ fev / 26

REVISÃO
MARCENARIA - R01

ESCALA
INDICADA

RESPONSÁVEL TÉCNICO PROJETO
ISABELLA ERIG OMIZZOLO
ARQUITETA E URBANISTA
CAU A253597-1

CONTATO
arquiteta@pmpan.sc
Rua João da Silva
Calomeno n° 243
(49) 3254-1171
CNPJ 95.991.287/0001-75
PONTE ALTA DO
NORTE/SC

Planta e 3D - lavanderia

A3-6

DETALHAMENTO DE MARCENARIA
LAVANDERIA - VISTA 01

NOTA 01: CONFERIR MEDIDAS NO LOCAL;
NOTA 02: REALIZAR AS ADAPTAÇÕES NECESSÁRIAS JUNTAMENTE COM A FISCAL;
NOTA 03: PREVER ESPAÇO DE VENTILAÇÃO POSTERIOR AOS ELETRODOMÉSTICOS;
NOTA 04: CONFERIR ESPECIFICAÇÕES DOS ELETRODOMÉSTICOS DURANTE MEDIÇÕES INICIAIS.

LEGENDA	
B.	BASCULANTE
G.	GAVETA
GT.	GAVETÃO
N.	NICHO
PC.	PORTA CORRER
PG.	PORTA GIRO
PR.	PRATELEIRA

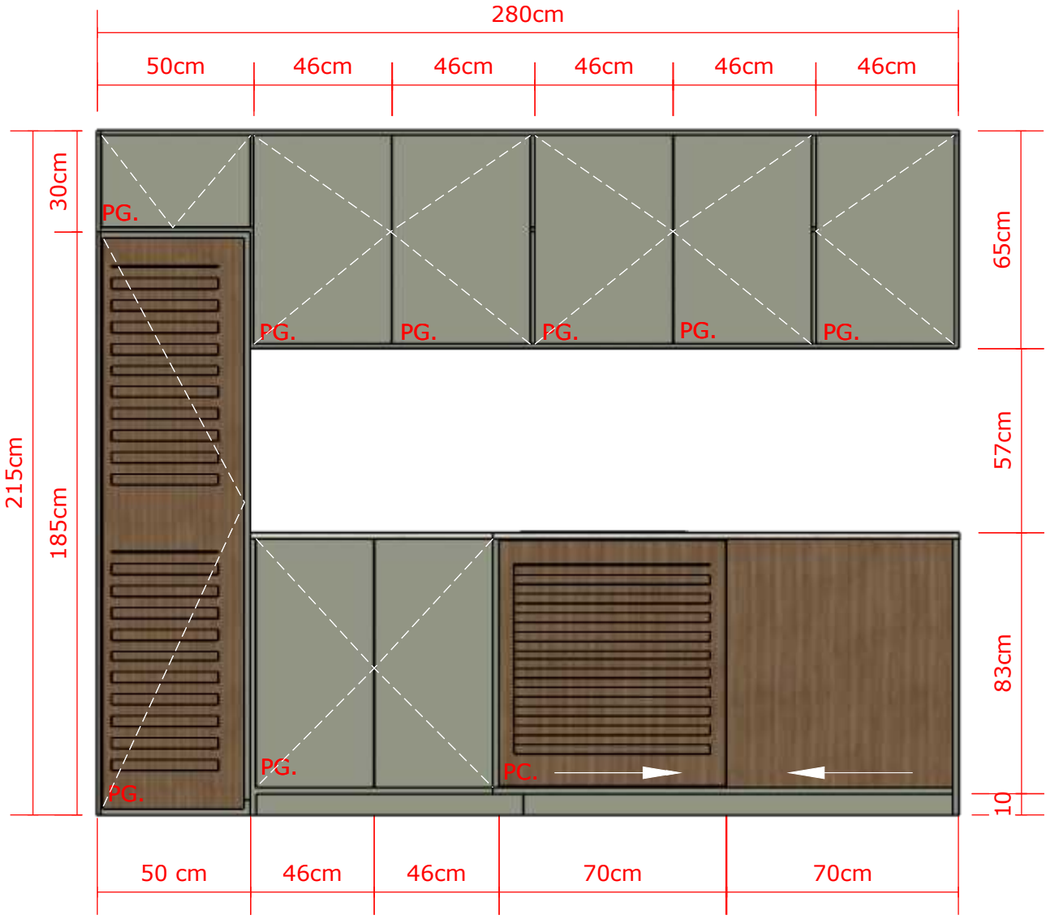

ARMARIO 01 - VISTA FRONTAL COM PORTAS
ESCALA 1:20

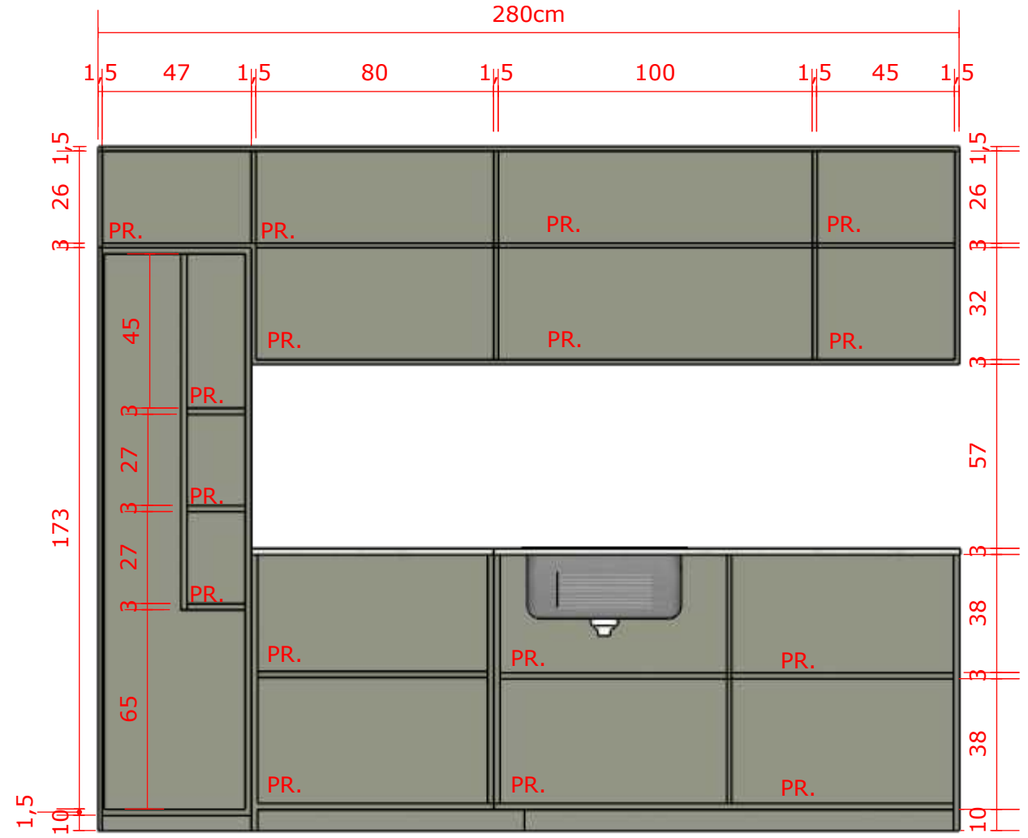

ARMARIO 01 - VISTA FRONTAL SEM PORTAS
ESCALA 1:20

TÍTULO
MÓVEIS CMAEE
E SEC ADM

PROJETO
MÓVEIS CMAEE
E SEC ADM

LOCAL
R. Luís Meneguzzi, 168
Pte. Alta do Norte

DATA
12/ fev / 26

REVISÃO
MARCENARIA - R01

ESCALA
INDICADA

RESPONSÁVEL TÉCNICO PROJETO
ISABELLA ERIG OMIZZOLO
ARQUITETA E URBANISTA
CAU A253597-1

CONTATO
arquiteta@pmpan.sc
Rua João da Silva
Calomeno n° 243
(49) 3254-1171
CNPJ 95.991.287/0001-75
PONTE ALTA DO
NORTE/SC

Vista 01 - Armário 01
lavanderia

A3-7

DETALHAMENTO DE MARCENARIA
BANHEIRO - PLANTA E VISTAS

NOTA 01: CONFERIR MEDIDAS NO LOCAL;
NOTA 02: REALIZAR AS ADAPTAÇÕES NECESSÁRIAS JUNTAMENTE COM A FISCAL.

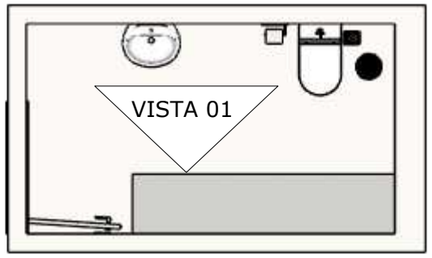

PLANTA BAIXA BANHEIRO
ESCALA 1:50

LEGENDA	
B.	BASCULANTE
G.	GAVETA
GT.	GAVETÃO
N.	NICHO
PC.	PORTA CORRER
PG.	PORTA GIRO
PR.	PRATELEIRA

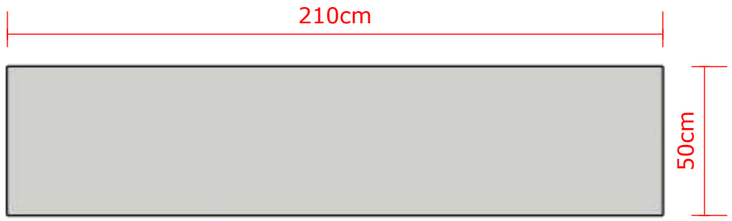

ARMÁRIO 01 - VISTA SUPERIOR
ESCALA 1:20

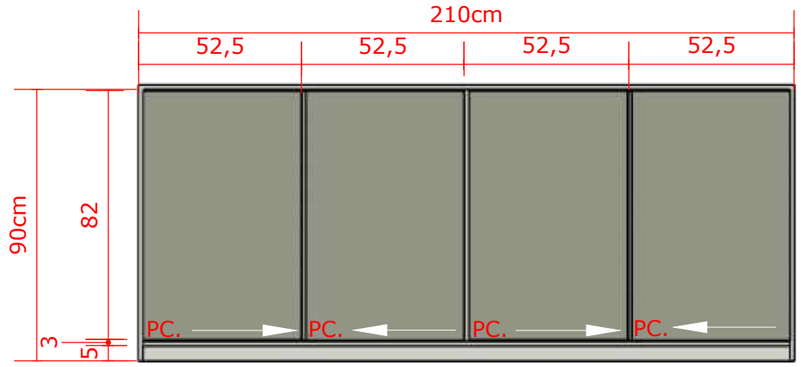

ARMÁRIO 01 - VISTA FRONTAL COM PORTA
ESCALA 1:20

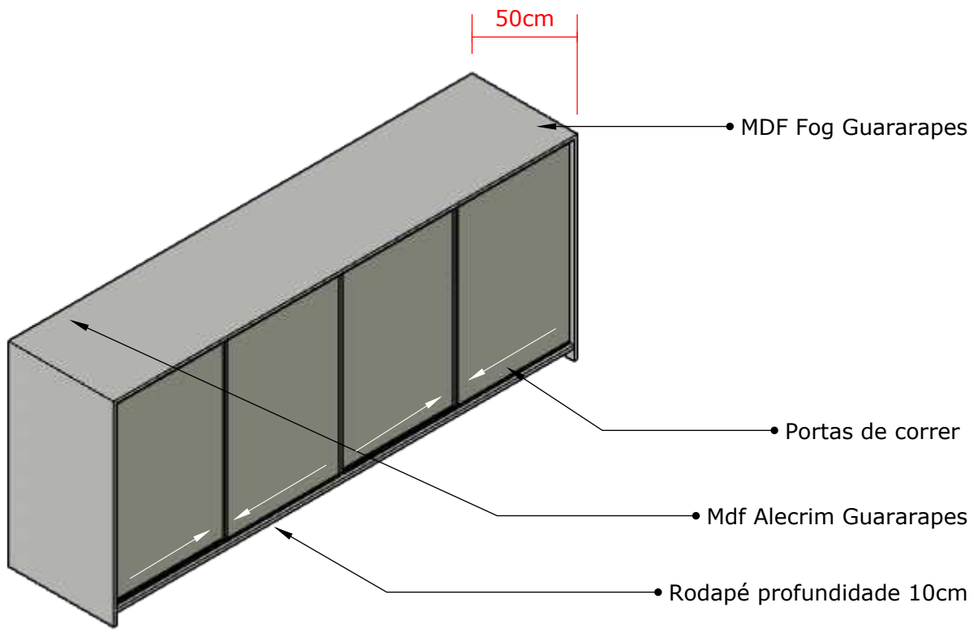

ARMÁRIO 01 - VISTA ISOMÉTRICA
ESCALA 1:20

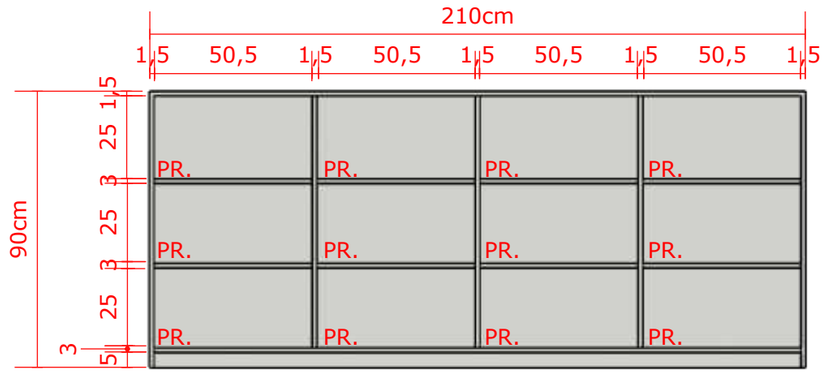

ARMÁRIO 01 - VISTA FRONTAL SEM PORTA
ESCALA 1:20

TÍTULO
MÓVEIS CMAEE
E SEC ADM

PROJETO
MÓVEIS CMAEE
E SEC ADM

LOCAL
R. Luís Meneguzzi, 168
Pte. Alta do Norte

DATA
12/ fev / 26

REVISÃO
MARCENARIA - R01

ESCALA
INDICADA

RESPONSÁVEL TÉCNICO PROJETO
ISABELLA ERIG OMIZZOLO
ARQUITETA E URBANISTA
CAU A253597-1

CONTATO
arquiteta@pmpan.sc
Rua João da Silva
Calomeno n° 243
(49) 3254-1171
CNPJ 95.991.287/0001-75
PONTE ALTA DO
NORTE/SC

Planta e 3D - Banheiro

A3-8

DETALHAMENTO DE MARCENARIA
RECEPÇÃO - PLANTA E VISTAS

NOTA 01: CONFERIR MEDIDAS NO LOCAL;
NOTA 02: REALIZAR AS ADAPTAÇÕES NECESSÁRIAS JUNTAMENTE COM A FISCAL.
NOTA 03: CONFERIR ESPECIFICAÇÕES DOS ELETRÔNICOS DURANTE MEDIÇÕES INICIAIS.

LEGENDA	
B.	BASCULANTE
G.	GAVETA
GT.	GAVETÃO
N.	NICHO
PC.	PORTA CORRER
PG.	PORTA GIRO
PR.	PRATELEIRA

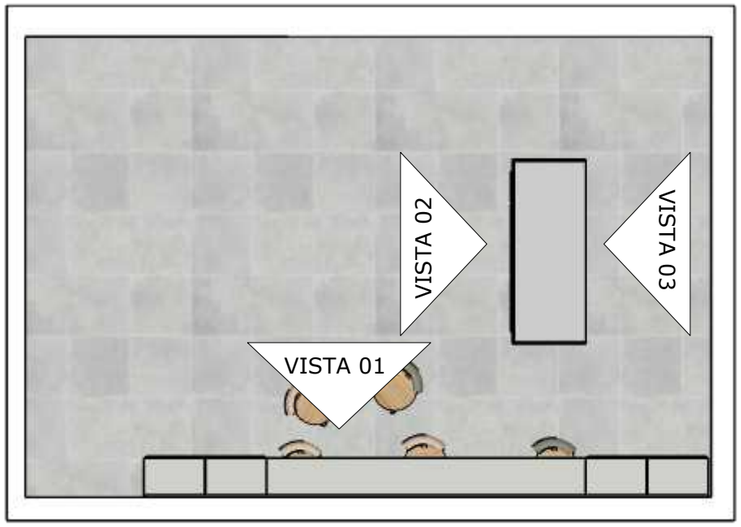

PLANTA BAIXA RECEPÇÃO
ESCALA 1:50

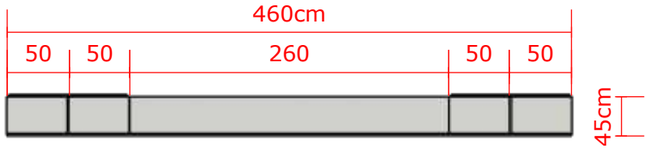

PAINEL- VISTA SUPERIOR
ESCALA 1:50

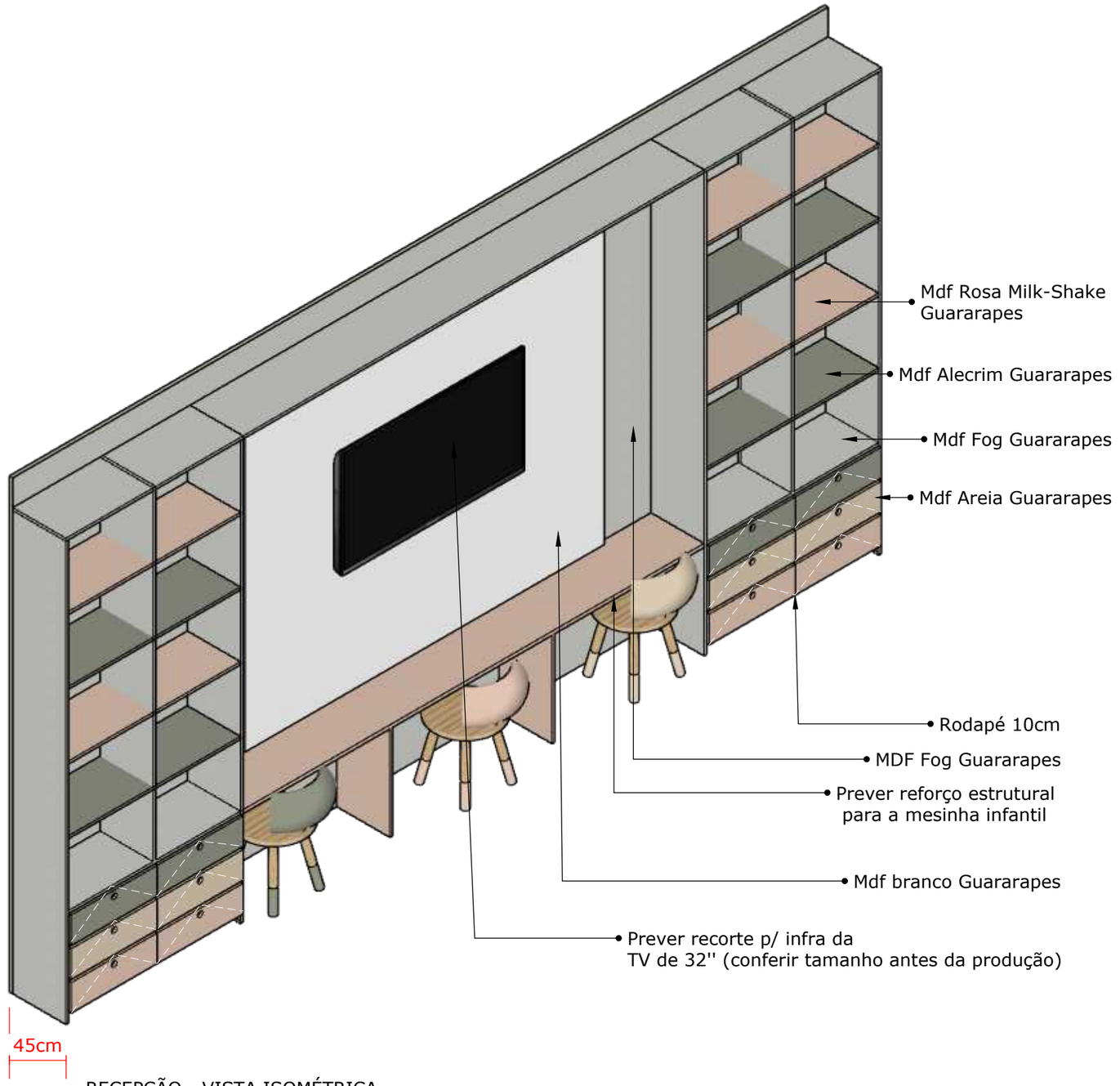

RECEPÇÃO - VISTA ISOMÉTRICA
ESCALA 1:20

PONTE ALTA DO NORTE
30-03 1992

TÍTULO
MÓVEIS CMAEE
E SEC ADM

PROJETO
MÓVEIS CMAEE
E SEC ADM

LOCAL
R. Luís Meneguzzi, 168
Pte. Alta do Norte

DATA
12/ fev / 26

REVISÃO
MARCENARIA - R01

ESCALA
INDICADA

RESPONSÁVEL TÉCNICO PROJETO
ISABELLA ERIG OMIZZOLO
ARQUITETA E URBANISTA
CAU A253597-1

CONTATO
arquiteta@pmpan.sc
Rua João da Silva
Calomeno n° 243
(49) 3254-1171
CNPJ 95.991.287/0001-75
PONTE ALTA DO
NORTE/SC

Planta e 3D - Recepção

A3-9

DETALHAMENTO DE MARCENARIA
RECEPÇÃO - PLANTA E VISTAS

NOTA 01: CONFERIR MEDIDAS NO LOCAL;
NOTA 02: REALIZAR AS ADAPTAÇÕES NECESSÁRIAS JUNTAMENTE COM A FISCAL.

NOTA 03: CONFERIR ESPECIFICAÇÕES DOS ELETRÔNICOS DURANTE MEDIÇÕES INICIAIS.

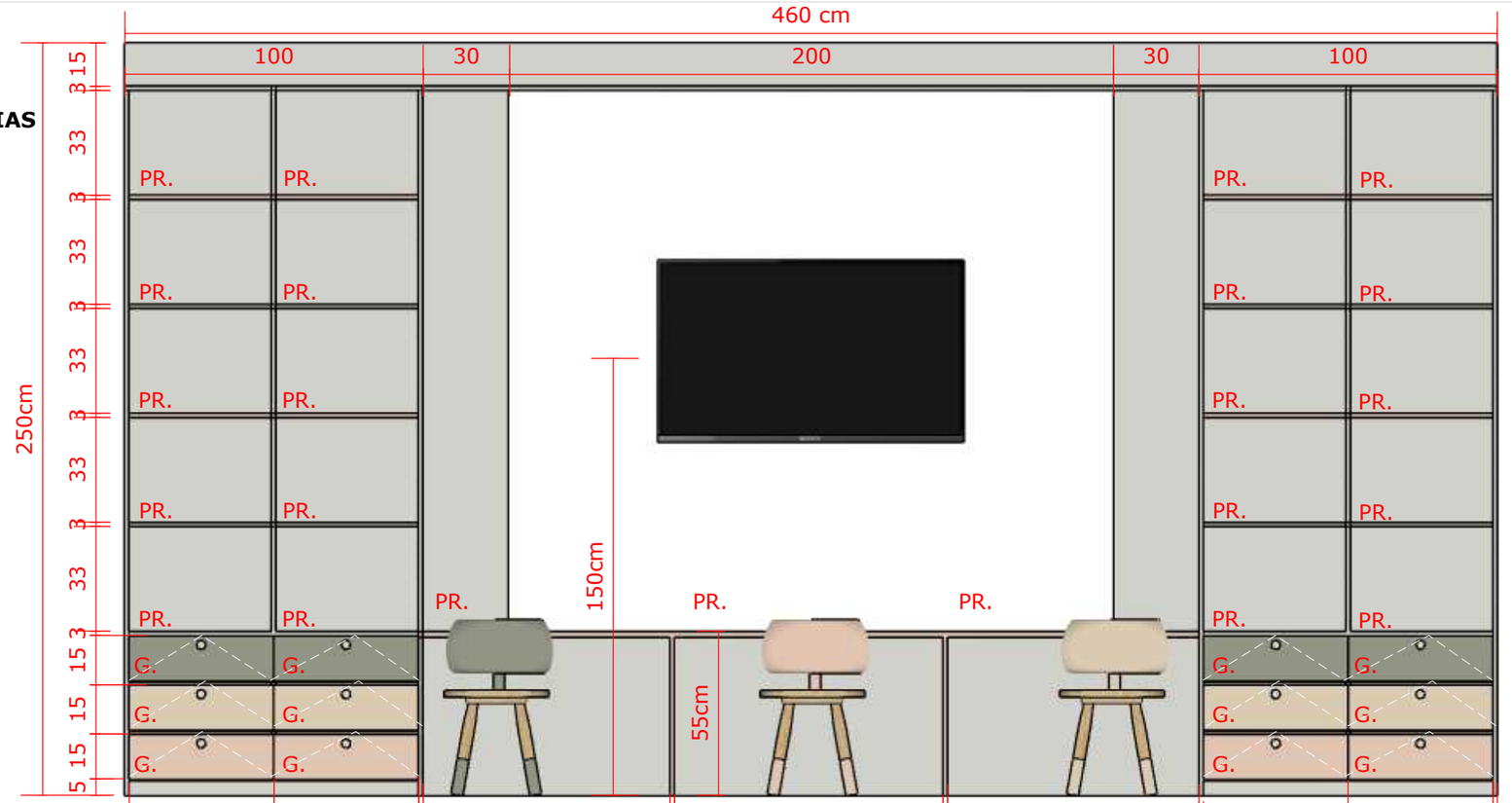

VISTA 01 - VISTA FRONTAL PAINEL COM GAVETAS
ESCALA 1:20

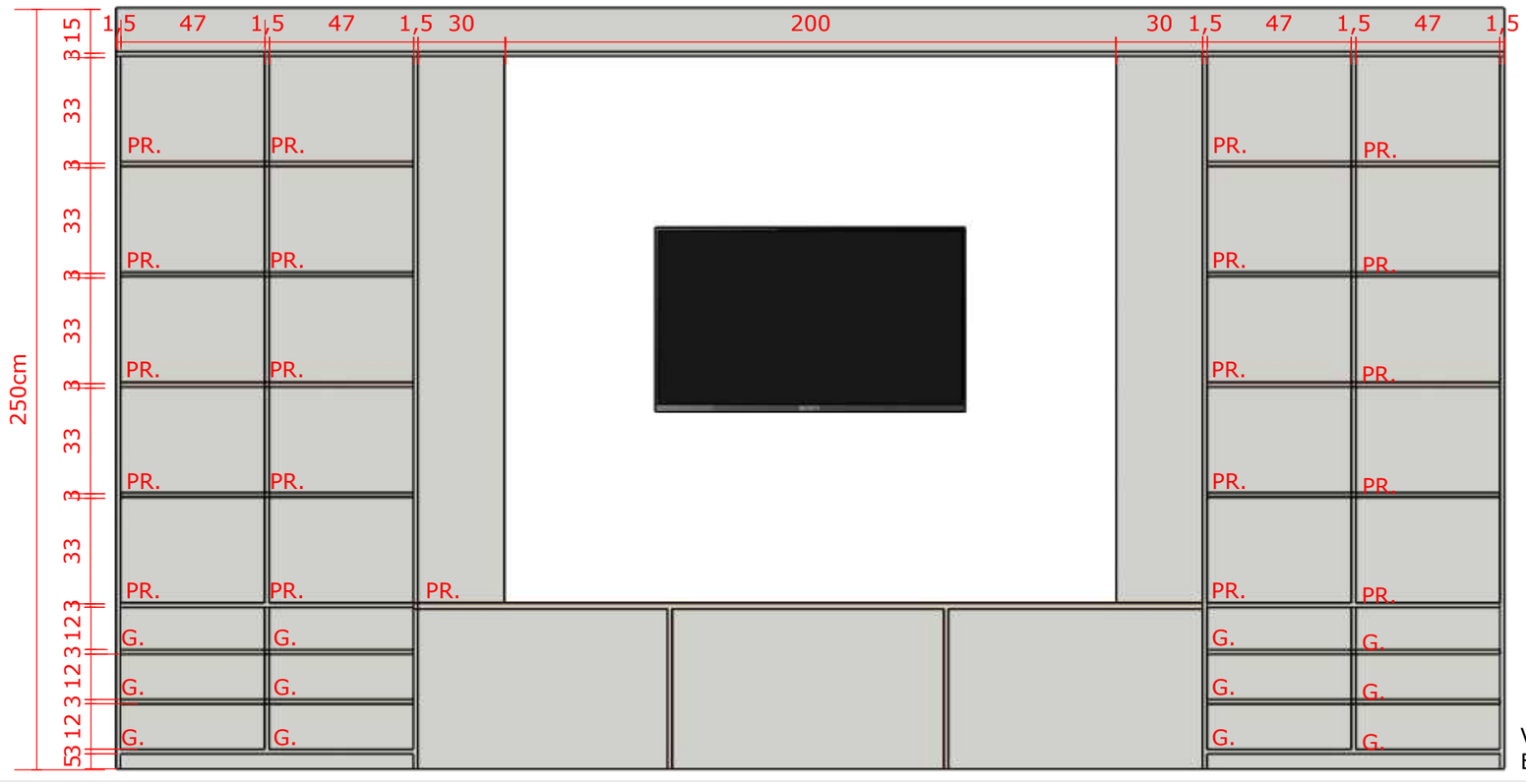

VISTA 01 - PAINEL VISTA FRONTAL SEM GAVETAS
ESCALA 1:20

TÍTULO
MÓVEIS CMAEE
E SEC ADM

PROJETO
MÓVEIS CMAEE
E SEC ADM

LOCAL
R. Luís Meneguzzi, 168
Pte. Alta do Norte

DATA
12/ fev / 26

REVISÃO
MARCENARIA - R01

ESCALA
INDICADA

RESPONSÁVEL TÉCNICO PROJETO
ISABELLA ERIG OMIZZOLO
ARQUITETA E URBANISTA
CAU A253597-1

CONTATO
arquiteta@pmpan.sc
Rua João da Silva
Calomeno n° 243
(49) 3254-1171
CNPJ 95.991.287/0001-75
PONTE ALTA DO
NORTE/SC

Vista 01 - Painel da recepção vista frontal com portas

A3-10

DETALHAMENTO DE MARCENARIA
BALCÃO DE ATENDIMENTO RECEPÇÃO - PLANTA E VISTAS

NOTA 01: CONFERIR MEDIDAS NO LOCAL;
NOTA 02: REALIZAR AS ADAPTAÇÕES NECESSÁRIAS JUNTAMENTE COM A FISCAL.

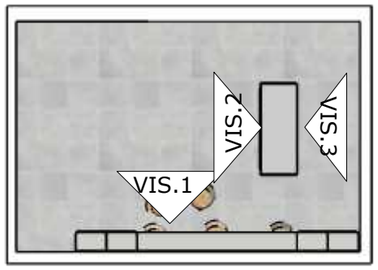

PLANTA BAIXA RECEPÇÃO
ESCALA 1:100

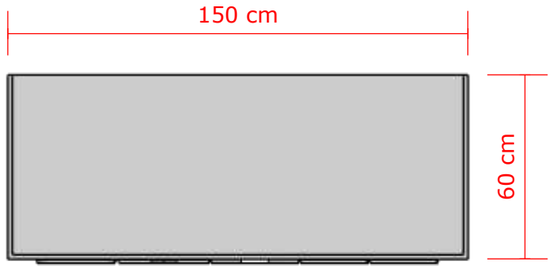

BALCÃO - VISTA SUPERIOR
ESCALA 1:20



BALCÃO - VISTA FRONTAL
ESCALA 1:10

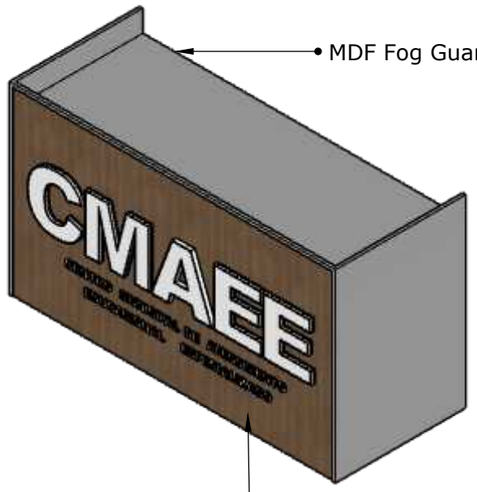

BALCÃO - VISTA ISOMÉTRICA
ESCALA 1:20

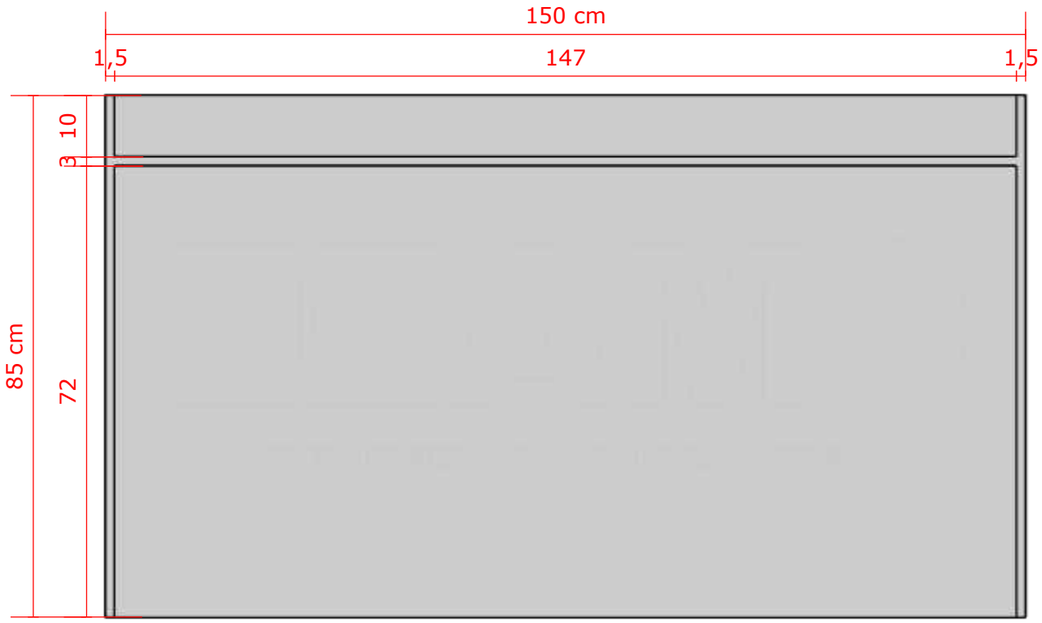

BALCÃO - VISTA POSTERIOR
ESCALA 1:10



BALCÃO - LETREIRO EM INOX
ESCALA 1:10

LEGENDA	
B.	BASCULANTE
G.	GAVETA
GT.	GAVETÃO
N.	NICHO
PC.	PORTA CORRER
PG.	PORTA GIRO
PR.	PRATELEIRA

TÍTULO
MÓVEIS CMAEE
E SEC ADM

PROJETO
MÓVEIS CMAEE
E SEC ADM

LOCAL
R. Luís Meneguzzi, 168
Pte. Alta do Norte

DATA
12/ fev / 26

REVISÃO
MARCENARIA - R01

ESCALA
INDICADA

RESPONSÁVEL TÉCNICO PROJETO
ISABELLA ERIG OMIZZOLO
ARQUITETA E URBANISTA
CAU A253597-1

CONTATO
arquiteta@pmpan.sc
Rua João da Silva
Calomeno n° 243
(49) 3254-1171
CNPJ 95.991.287/0001-75
PONTE ALTA DO
NORTE/SC

Vista 02 e 03 - Vista frontal e posterior balcão

A3-11

DETALHAMENTO DE MARCENARIA
SALAS DE ATENDIMENTO INDIVIDUAIS - PLANTA E VISTAS NICHOS
NOTA 01: CONFERIR MEDIDAS NO LOCAL;
NOTA 02: REALIZAR AS ADAPTAÇÕES NECESSÁRIAS JUNTAMENTE COM A FISCAL.

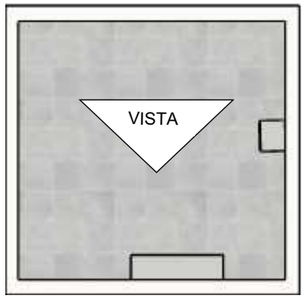

LEGENDA	
B.	BASCULANTE
G.	GAVETA
GT.	GAVETÃO
N.	NICHO
PC.	PORTA CORRER
PG.	PORTA GIRO
PR.	PRATELEIRA

PLANTA BAIXA TIPO
SALAS DE ATENDIMENTO INDIVIDUAIS
ESCALA 1:50

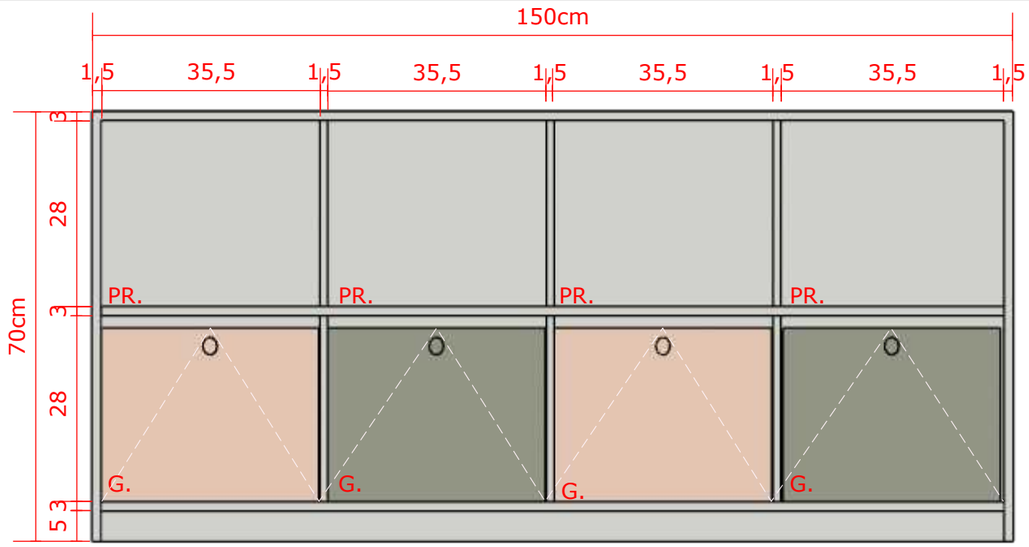

VISTA 01 - VISTA FRONTAL NICHO
ESCALA 1:10

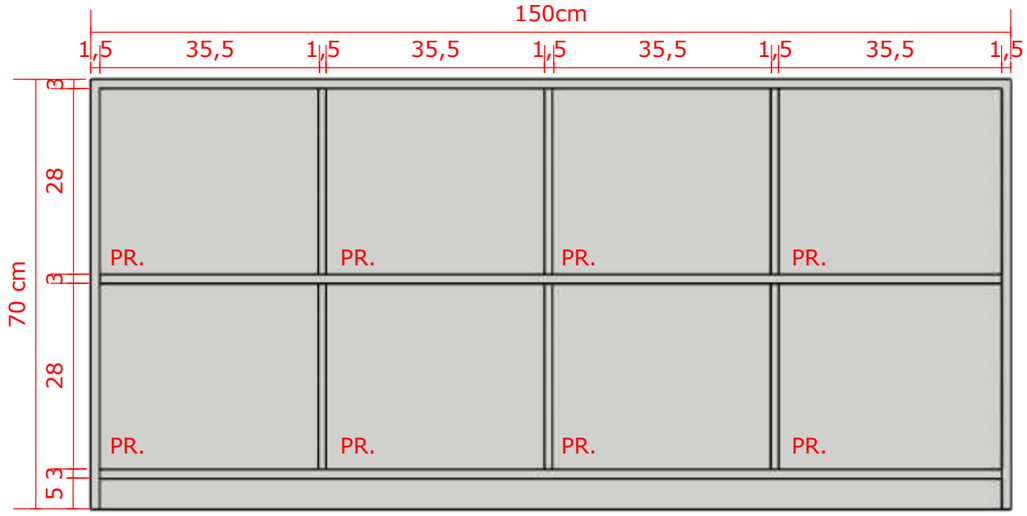

VISTA 01 - VISTA FRONTAL NICHO SEM CAIXOTES
ESCALA 1:10

NICHOS - VISTA SUPERIOR
ESCALA 1:20

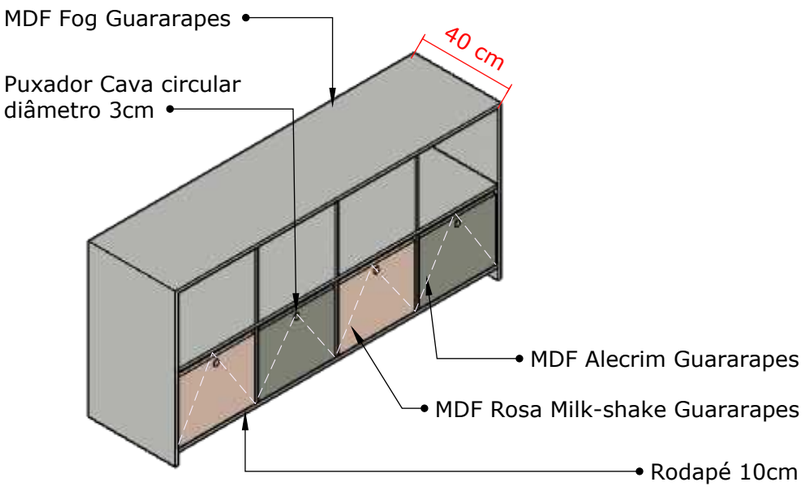

NICHOS - VISTA ISOMÉTRICA
ESCALA 1:20

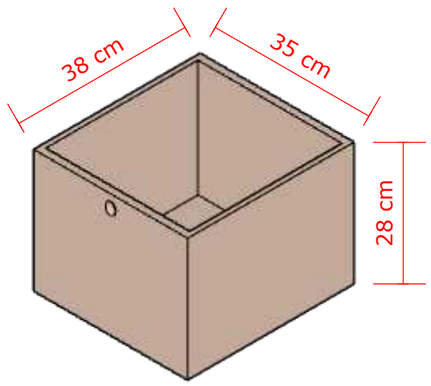

VISTA ISOMÉTRICA CAIXOTE
ESCALA 1:10

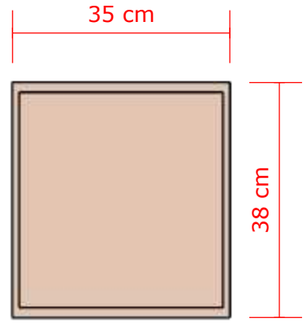

VISTA SUPERIOR CAIXOTE
ESCALA 1:10

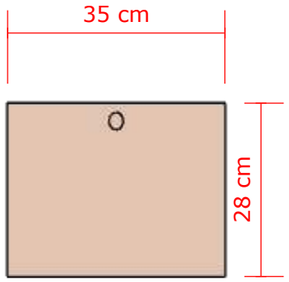

VISTA FRONTAL CAIXOTE
ESCALA 1:10

TÍTULO
MÓVEIS CMAEE
E SEC ADM

PROJETO
MÓVEIS CMAEE
E SEC ADM

LOCAL
R. Luís Meneguzzi, 168
Pte. Alta do Norte

DATA
12/ fev / 26

REVISÃO
MARCENARIA - R01

ESCALA
INDICADA

RESPONSÁVEL TÉCNICO PROJETO
ISABELLA ERIG OMIZZOLO
ARQUITETA E URBANISTA
CAU A253597-1

CONTATO
arquiteta@pmpan.sc
Rua João da Silva
Calomeno n° 243
(49) 3254-1171
CNPJ 95.991.287/0001-75
PONTE ALTA DO
NORTE/SC

Planta e 3D - Salas de atendimento individuais

A3-12

DETALHAMENTO DE MARCENARIA
SALAS DE ATENDIMENTO INDIVIDUAIS - PLANTA E VISTAS GAVETEIRO

NOTA 01: CONFERIR MEDIDAS NO LOCAL;
NOTA 02: REALIZAR AS ADAPTAÇÕES NECESSÁRIAS JUNTAMENTE COM A FISCAL.

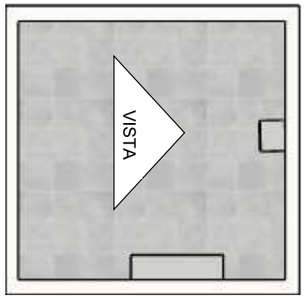

LEGENDA	
B.	BASCULANTE
G.	GAVETA
GT.	GAVETÃO
N.	NICHO
PC.	PORTA CORRER
PG.	PORTA GIRO
PR.	PRATELEIRA

PLANTA BAIXA TIPO
SALAS DE ATENDIMENTO INDIVIDUAIS
ESCALA 1:50

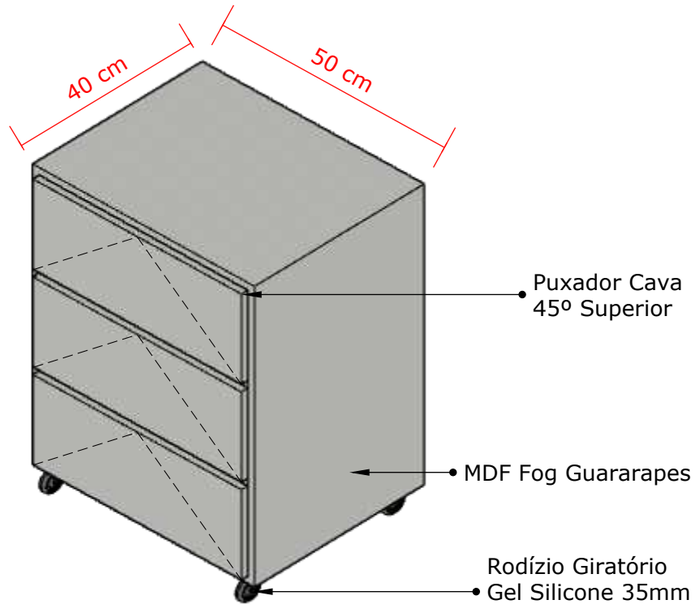

VISTA ISOMÉTRICA
ESCALA 1:10

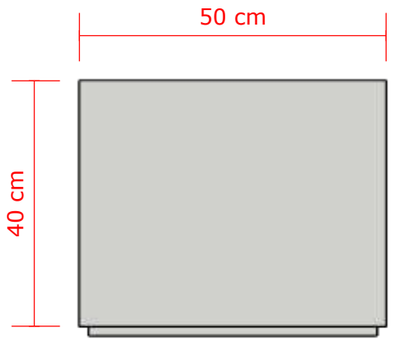

GAVETEIRO - VISTA SUPERIOR
ESCALA 1:10

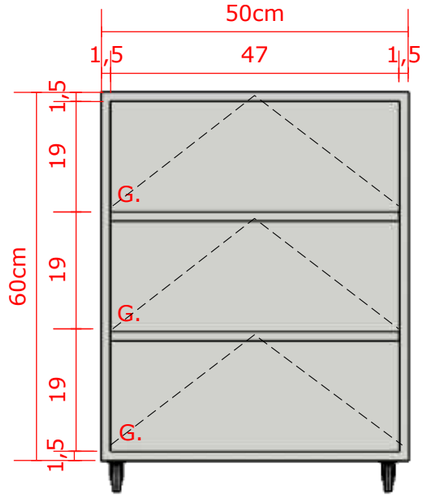

GAVETEIRO - VISTA FRONTAL COM GAVETAS
ESCALA 1:10

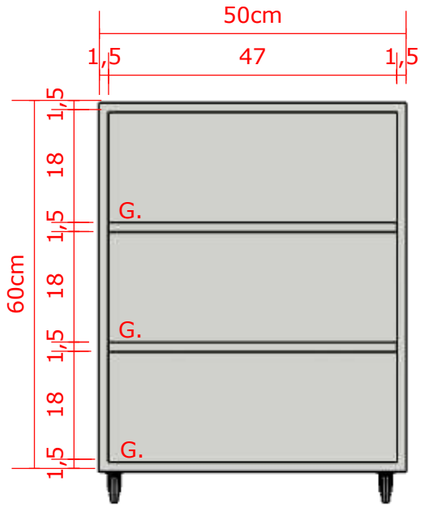

GAVETEIRO - VISTA FRONTAL SEM GAVETAS
ESCALA 1:10

PONTE ALTA DO NORTE
30-03
1992

TÍTULO
MÓVEIS CMAEE
E SEC ADM

PROJETO
MÓVEIS CMAEE
E SEC ADM

LOCAL
R. Luís Meneguzzi, 168
Pte. Alta do Norte

DATA
12/ fev / 26

REVISÃO
MARCENARIA - R01

ESCALA
INDICADA

RESPONSÁVEL TÉCNICO PROJETO
ISABELLA ERIG OMIZZOLO
ARQUITETA E URBANISTA
CAU A253597-1

CONTATO
arquiteta@pmpan.sc
Rua João da Silva
Calomeno n° 243
(49) 3254-1171
CNPJ 95.991.287/0001-75
PONTE ALTA DO
NORTE/SC

Planta e 3D - Salas de atendimento individuais

A3-13

DETALHAMENTO DE MARCENARIA
SALAS DE ATENDIMENTO INDIVIDUAIS - PLANTA E VISTAS GAVETEIRO
NOTA 01: CONFERIR MEDIDAS NO LOCAL;
NOTA 02: REALIZAR AS ADAPTAÇÕES NECESSÁRIAS JUNTAMENTE COM A FISCAL.

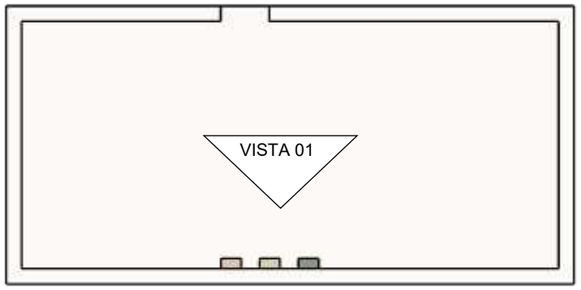

LEGENDA	
B.	BASCULANTE
G.	GAVETA
GT.	GAVETÃO
N.	NICHO
PC.	PORTA CORRER
PG.	PORTA GIRO
PR.	PRATELEIRA

PLANTA SALA DE FISIOTERAPIA
ESCALA 1:50

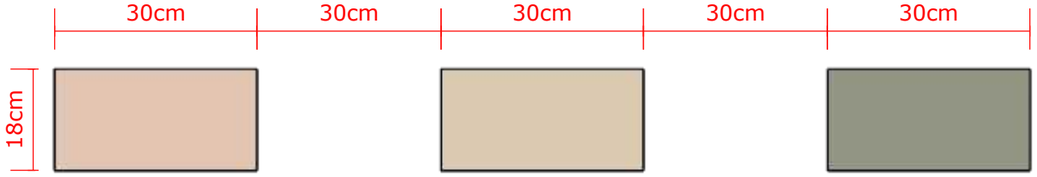

VISTA 01 - VISTA SUPERIOR
ESCALA 1:10

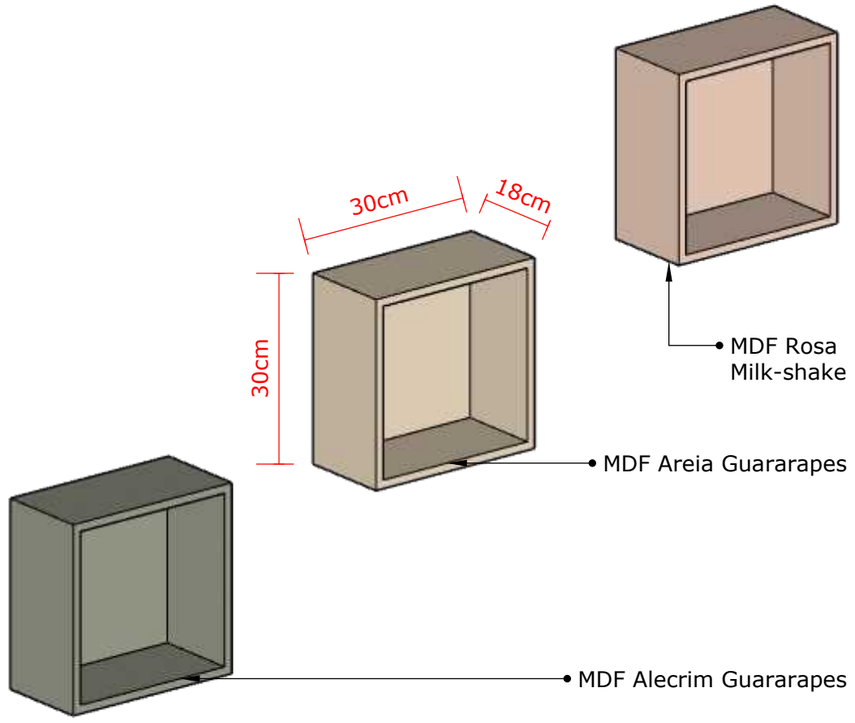

VISTA ISOMÉTRICA NICHO
ESCALA 1:10

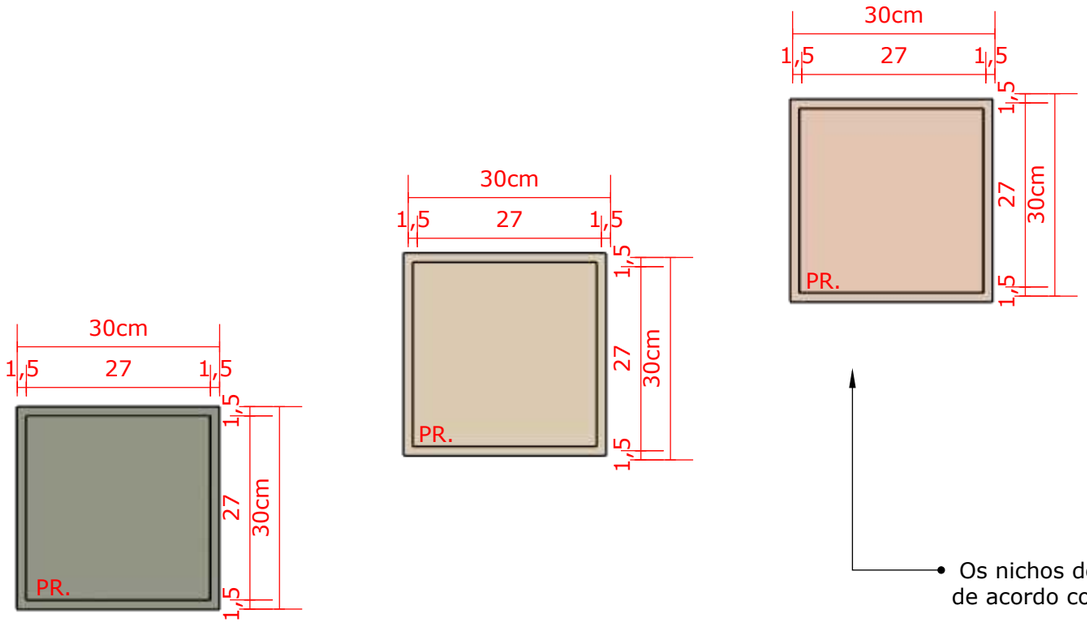

VISTA 01 - VISTA FRONTAL NICHO
ESCALA 1:10

TÍTULO
MÓVEIS CMAEE
E SEC ADM

PROJETO
MÓVEIS CMAEE
E SEC ADM

LOCAL
R. Luís Meneguzzi, 168
Pte. Alta do Norte

DATA
12/ fev / 26

REVISÃO
MARCENARIA - R01

ESCALA
INDICADA

RESPONSÁVEL TÉCNICO PROJETO
ISABELLA ERIG OMIZZOLO
ARQUITETA E URBANISTA
CAU A253597-1

CONTATO
arquiteta@pmpan.sc
Rua João da Silva
Calomeno n° 243
(49) 3254-1171
CNPJ 95.991.287/0001-75
PONTE ALTA DO
NORTE/SC

Planta e 3D - Sala de fisioterapia

A3-14

DETALHAMENTO DE MARCENARIA
BALCÃO DE ATENDIMENTO RECEPÇÃO SECRETARIA ADM - PLANTA E VISTAS

NOTA 01: CONFERIR MEDIDAS NO LOCAL;
NOTA 02: REALIZAR AS ADAPTAÇÕES NECESSÁRIAS JUNTAMENTE COM A FISCAL.

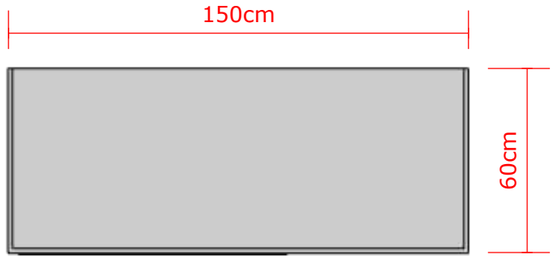

BALCÃO - VISTA SUPERIOR
ESCALA 1:20

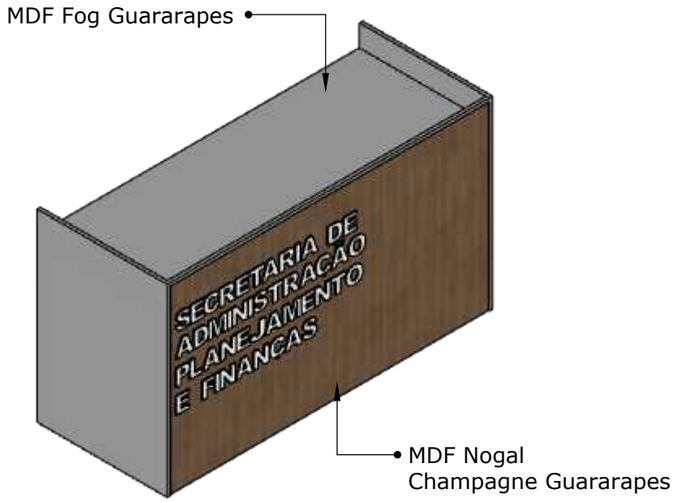

BALCÃO - VISTA ISOMÉTRICA
ESCALA 1:20



BALCÃO - LETREIRO EM INOX
ESCALA 1:10



BALCÃO - VISTA FRONTAL
ESCALA 1:10

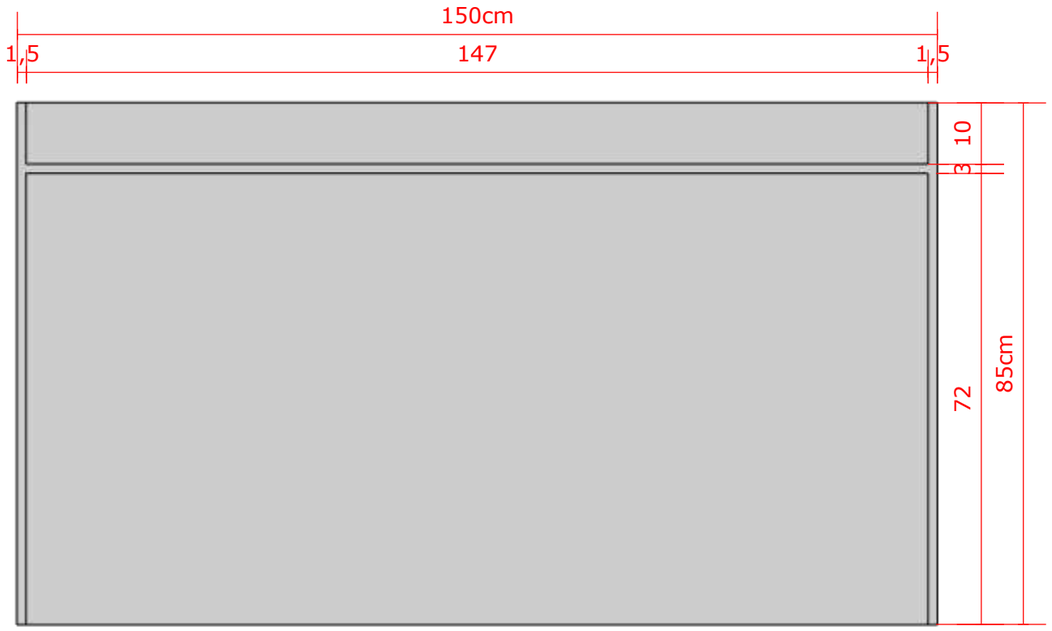

BALCÃO - VISTA POSTERIOR
ESCALA 1:10

LEGENDA	
B.	BASCULANTE
G.	GAVETA
GT.	GAVETÃO
N.	NICHO
PC.	PORTA CORRER
PG.	PORTA GIRO
PR.	PRATELEIRA

TÍTULO
MÓVEIS CMAEE
E SEC ADM

PROJETO
MÓVEIS CMAEE
E SEC ADM

LOCAL
R. Luís Meneguzzi, 168
Pte. Alta do Norte

DATA
12/ fev / 26

REVISÃO
MARCENARIA - R01

ESCALA
INDICADA

RESPONSÁVEL TÉCNICO PROJETO
ISABELLA ERIG OMIZZOLO
ARQUITETA E URBANISTA
CAU A253597-1

CONTATO
arquiteta@pmpan.sc
Rua João da Silva
Calomeno n° 243
(49) 3254-1171
CNPJ 95.991.287/0001-75
PONTE ALTA DO
NORTE/SC

Planta e 3D - Recepção
Secretaria ADM

A3-15